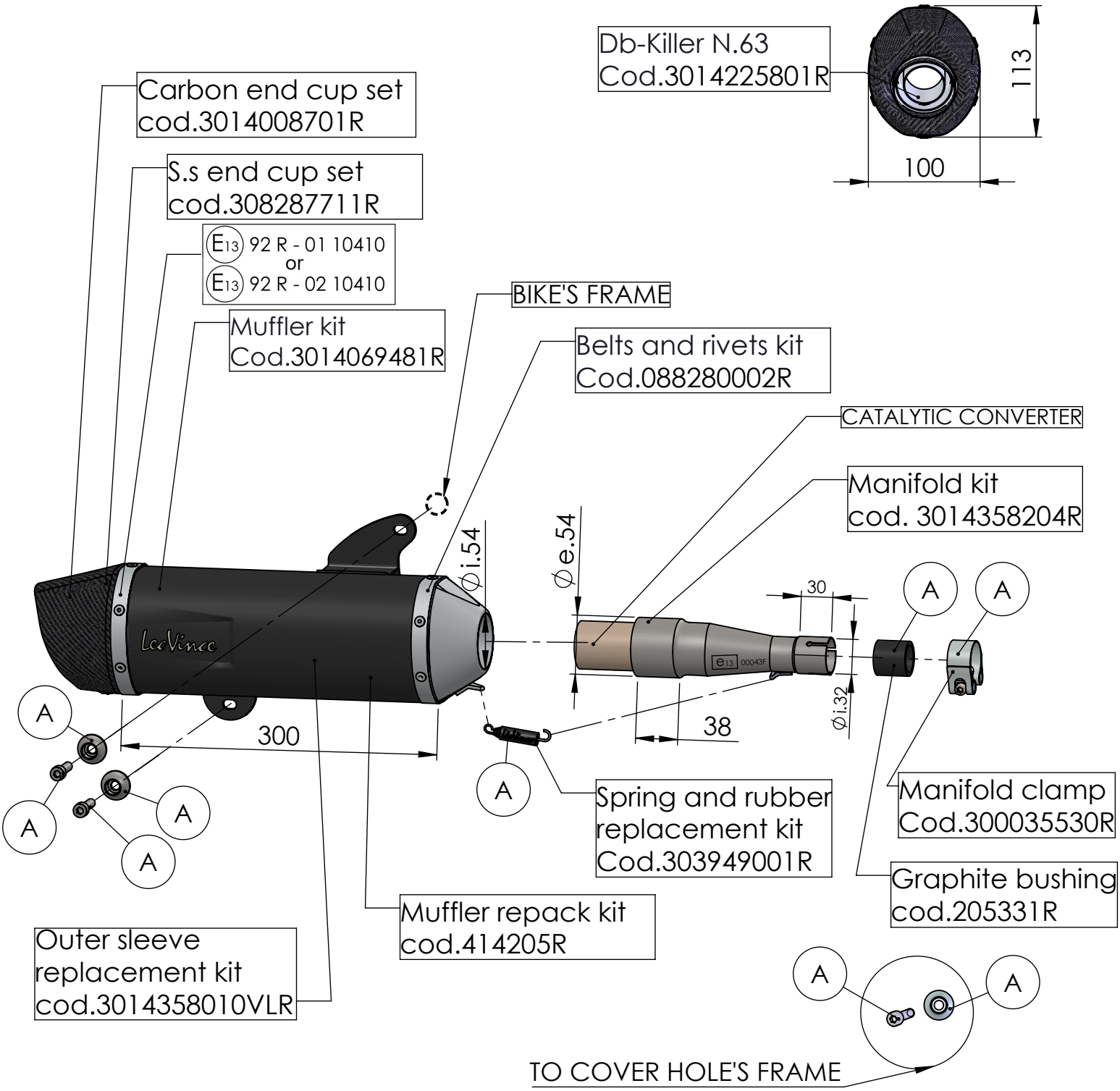

ART. 14069K - SPARE PARTS

PIAGGIO VESPA GTS 125 / 150 i.e.

Ⓐ FITTING KIT cod. 3014358601R