L14350EK

11-12-2024 REV.04

LeoVince®

leovince.com - info@leovince.com

Download on the App Store

Google play

Europe Customer Service:
info@leovince.com

USA Customer Service:
infousa@leovince.com - +1-844-536-7625

LeoVince®

INFORMAZIONI TECNICHE
TECHNICAL INFORMATION
INFORMATIONS TECHNIQUES
TECHNISCHE INFORMATIONEN
INFORMACIONES TECNICAS

ART. 14349EK - 14349EBK - 14350EK
FULL SYSTEM
LV ONE EVO / LV ONE EVO BLACK
LV ONE EVO CARBON

Omologato - Approved
Homologué - Homologado
E-Zugelassene Sportschalldämpfet

YAMAHA TRACER 7 / TRACER 7 GT

(Also fits 35 kW version) (Fits with original panniers)
(Fits with orginal centre stand)

TYPE: RM30; A/01, A/03, A/07, A/09, A/11, A/13, A/19 -
RM31; A/01, A/03, A/05, A/07, A/09, A/011

ART. 14349EK - 14349EBK - 14350EK

Nome/Given name/Prénom/Vorname/ Nombre

.....

Cognome//Surname/Nom/ Name/ Apellido

.....

Indirizzo /Address/Adresse/Adresse/ Dirección

.....

Targa veicolo/Vehicle registration plate/Plaque d'immatriculation/Kennzeichen des Fahrzeuges/Matrícula del vehículo

.....

Tel.

.....

Data e timbro del rivenditore
Date and seller's stamp
Date et tampon du revendeur
Datum und Stempel des Verkäufers
Fecha y sello del vendedor

NOTE / NOTES / REMARQUES /
ANMERKUNGEN / NOTAS

PHOTO 9

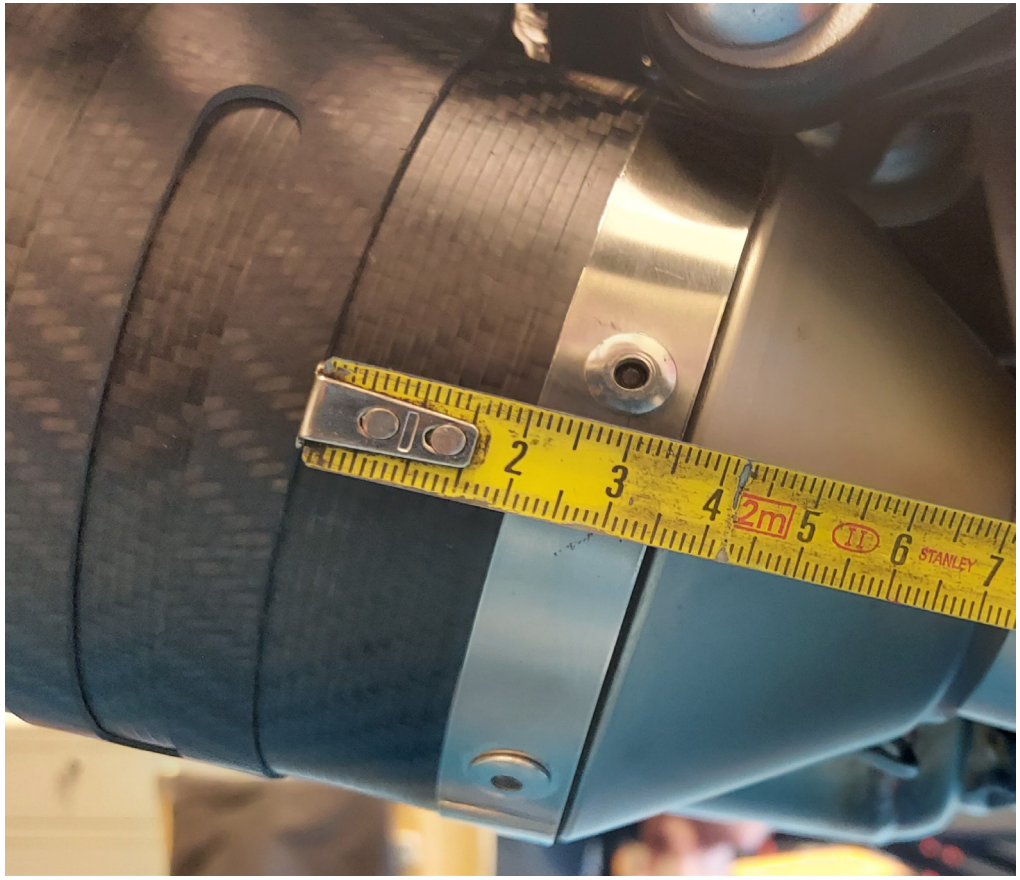

INDICE - INDEX - INHALTSVERZEICHNIS - INDICE

Lista dei componenti/List of components
Liste des composants/Inhaltsverzeichnis
Lista de componentes pag. 4

PESO/WEIGHT/POIDS/GEWICHT pag. 5

Disegno tecnico/Technical drawing/Eclaté
Technische Zeichnung/Despiece pag. 6

Istruzioni di montaggio pag. 12
Fitting instructions pag. 14
Notice de montage pag. 16
Montageanleitungen pag. 18
Instrucciones de montaje pag. 20

Foto/Photo/Photo/bilder/Foto pag. 22

LISTA DEI COMPONENTI - LIST OF COMPONENTS - LISTE DES COMPOSANTS - VERPACKUNGSINHALT - LISTA DE COMPONENTES

ITALIANO	ACCIAIO INOX	BLACK	CARBONIO
1 - Silenziatore	cod. 3014228482	cod. 3014228486	cod. 3014229482
2 - Collettore LHS/RHS	cod. 3014349201/2	cod. 3014349201/2	cod. 3014349201/2
3 - Collettore 2/1	cod. 3014349205	cod. 3014349205	cod. 3014349205
4 - Collettore	cod. 3014349209	cod. 3014349209	cod. 3014349209
5 - Staffa	cod. 3014349501	cod. 3014349501	cod. 3014349501
6 - Staffa	cod. 0814349001	cod. 0814349001	cod. 0814349001
7 - Staffa	cod. 206774	cod. 206774	cod. 206774
8 - Fascetta	cod. 307572505	cod. 307572505	cod. 307572505
9 - Kit minuteria	cod. 3014349601	cod. 3014349601	cod. 3014349601
ENGLISH	STAINLESS S.	BLACK	CARBON FIBER
1 - Muffler	cod. 3014228482	cod. 3014228486	cod. 3014229482
2 - Link pipe LHS/RHS	cod. 3014349201/2	cod. 3014349201/2	cod. 3014349201/2
3 - Link pipe 2/1	cod. 3014349205	cod. 3014349205	cod. 3014349205
4 - Link pipe	cod. 3014349209	cod. 3014349209	cod. 3014349209
5 - Bracket	cod. 3014349501	cod. 3014349501	cod. 3014349501
6 - Bracket	cod. 0814349001	cod. 0814349001	cod. 0814349001
7 - Bracket	cod. 206774	cod. 206774	cod. 206774
8- Clamp	cod. 307572505	cod. 307572505	cod. 307572505
9 - Fitting kit	cod. 3014349601	cod. 3014349601	cod. 3014349601
FRANCAIS	ACIER INOX	BLACK	CARBONE
1 - Silencieux	cod. 3014228482	cod. 3014228486	cod. 3014229482
2 - Tube de raccord LHS/RHS	cod. 3014349201/2	cod. 3014349201/2	cod. 3014349201/2
3 - Tube de raccord 2/1	cod. 3014349205	cod. 3014349205	cod. 3014349205
4 - Tube de raccord	cod. 3014349209	cod. 3014349209	cod. 3014349209
5 - Patte	cod. 3014349501	cod. 3014349501	cod. 3014349501
6 - Patte	cod. 0814349001	cod. 0814349001	cod. 0814349001
7 - Patte	cod. 206774	cod. 206774	cod. 206774
8 - Collier	cod. 307572505	cod. 307572505	cod. 307572505
9 - Kit de fixation	cod. 3014349601	cod. 3014349601	cod. 3014349601
DEUTSCH	EDELSTHAL cod.	BLACK	CARBON
1 - Endschalldämpfer	3014228482 cod.	cod. 3014228486	cod. 3014229482
2 - Verbindungsrohr LHS/RHS	3014349201/2 cod.	cod. 3014349201/2	cod. 3014349201/2
3 - Verbindungsrohr 2/1	3014349205 cod.	cod. 3014349205	cod. 3014349205
4 - Verbindungsrohr	3014349209	cod. 3014349209	cod. 3014349209
5 - Halter	cod. 3014349501	cod. 3014349501	cod. 3014349501
6 - Halter	cod. 0814349001	cod. 0814349001	cod. 0814349001
7 - Halter	cod. 206774	cod. 206774	cod. 206774
8 - Halteschelle	cod. 307572505	cod. 307572505	cod. 307572505
9 - Haltesatz	cod. 3014349601	cod. 3014349601	cod. 3014349601
ESPAÑOL	ACERO INOX	BLACK	CARBONO
1 - Silenciador	cod. 3014228482	cod. 3014228486	cod. 3014229482
2 - Tubo de conexión LHS/RHS	cod. 3014349201/2	cod. 3014349201/2	cod. 3014349201/2
3 - Tubo de conexión 2/1	cod. 3014349205	cod. 3014349205	cod. 3014349205
4 - Tubo de conexión	cod. 3014349209	cod. 3014349209	cod. 3014349209
5 - Soporte	cod. 3014349501	cod. 3014349501	cod. 3014349501
6 - Abrazadera	cod. 0814349001	cod. 0814349001	cod. 0814349001
7 - Abrazadera	cod. 206774	cod. 206774	cod. 206774
8 - Abrazadera	cod. 307572505	cod. 307572505	cod. 307572505
9 - Kit de montaje	cod. 3014349601	cod. 3014349601	cod. 3014349601

PHOTO 8

PHOTO 7

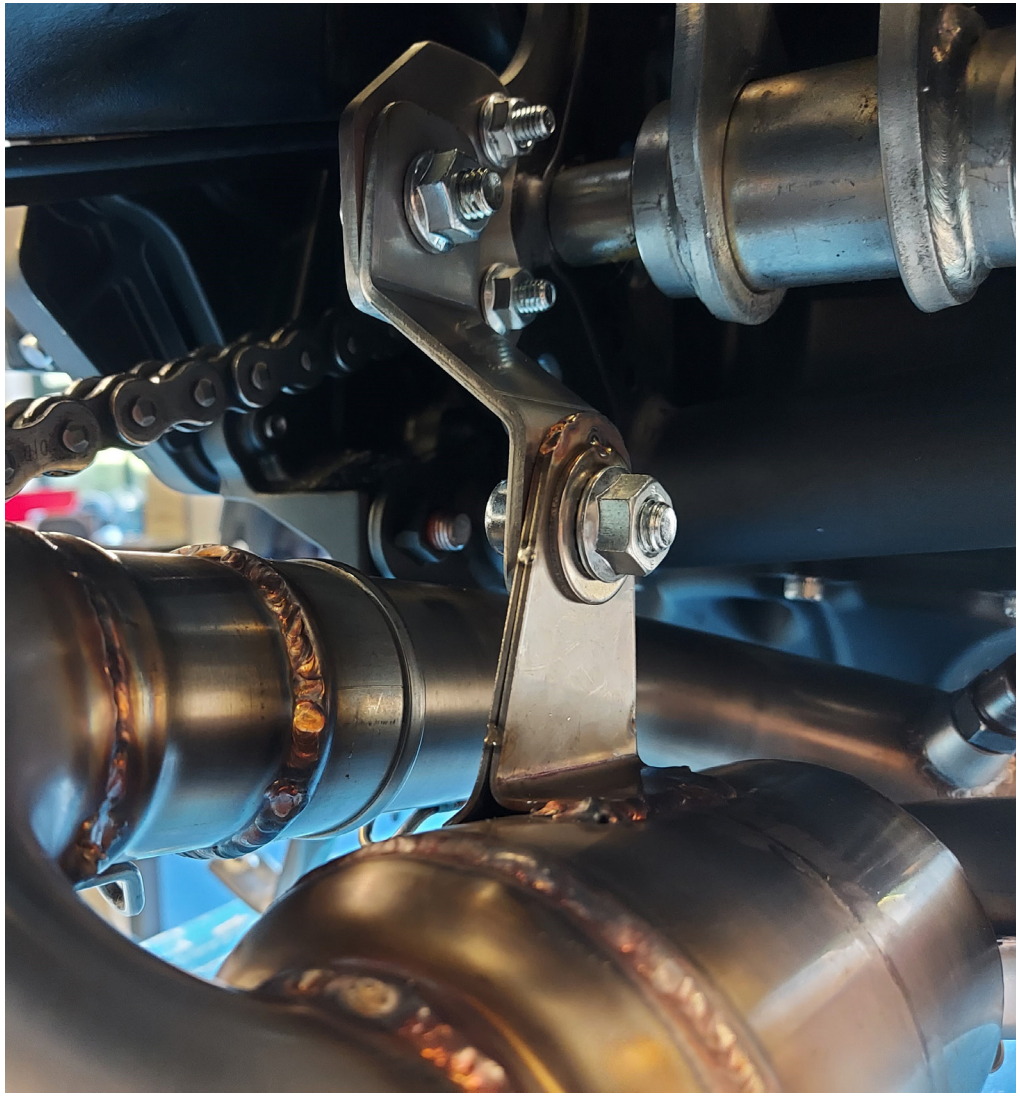

PESO - WEIGHT - POIDS - GEWICHT (Kg)			
ORIGINALE - STOCK - ORIGINE - ORIGINAL			7,70 (Kg)
	Stainless steel	S.s. black	Carbon
LeoVince	5,65	5,65	5,29

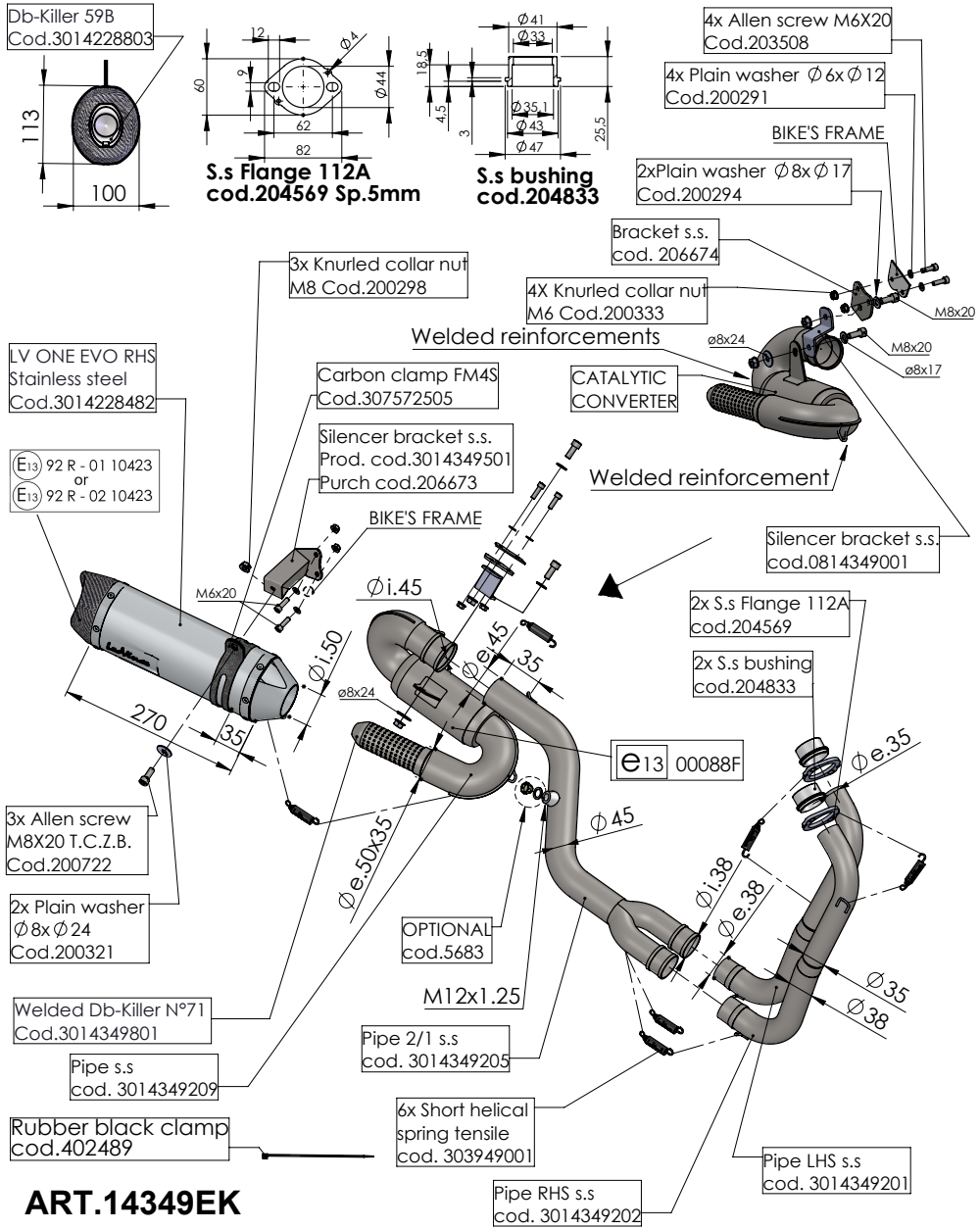

ART.14349EK

YAMAHA TRACER 7 / TRACER 7 GT

(Also fits 35 kW version) (Fits with original panniers) (Fits with orginal centre stand)

SLIP-ON - LV ONE EVO - STAINLESS STEEL - APPROVED

PHOTO 6

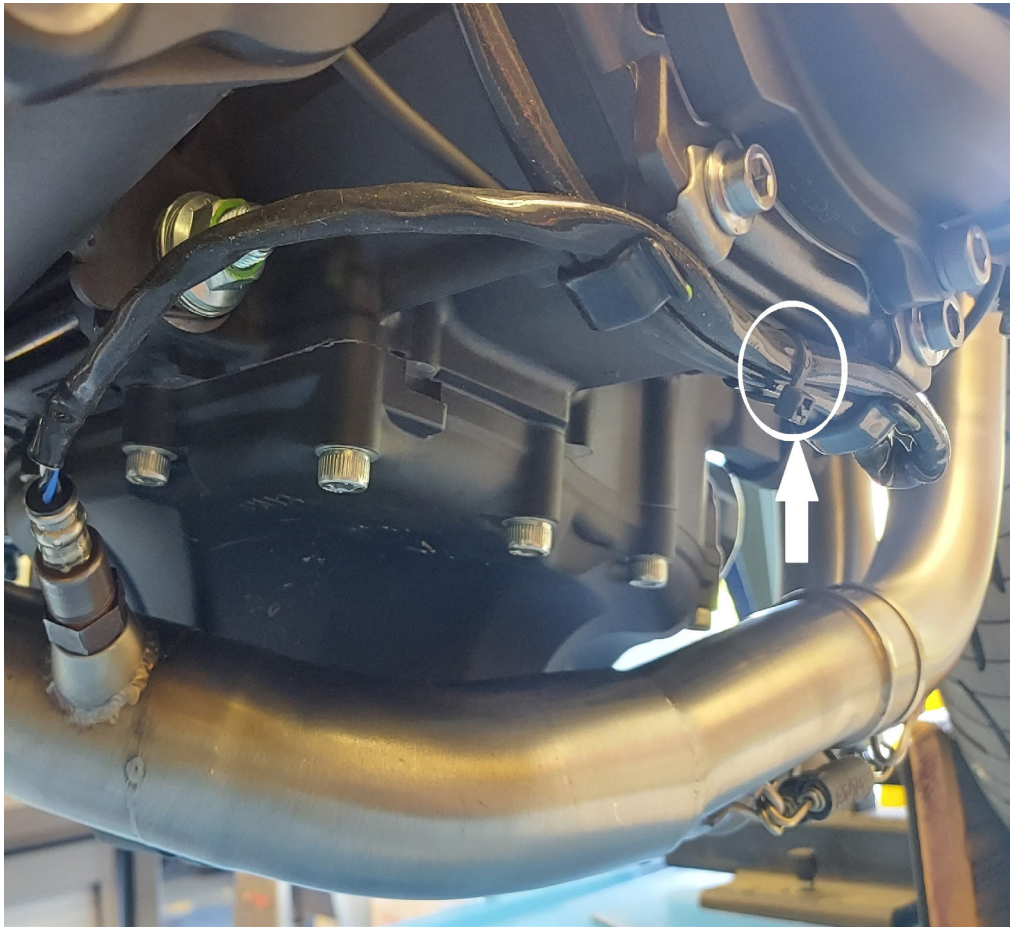

PHOTO 5

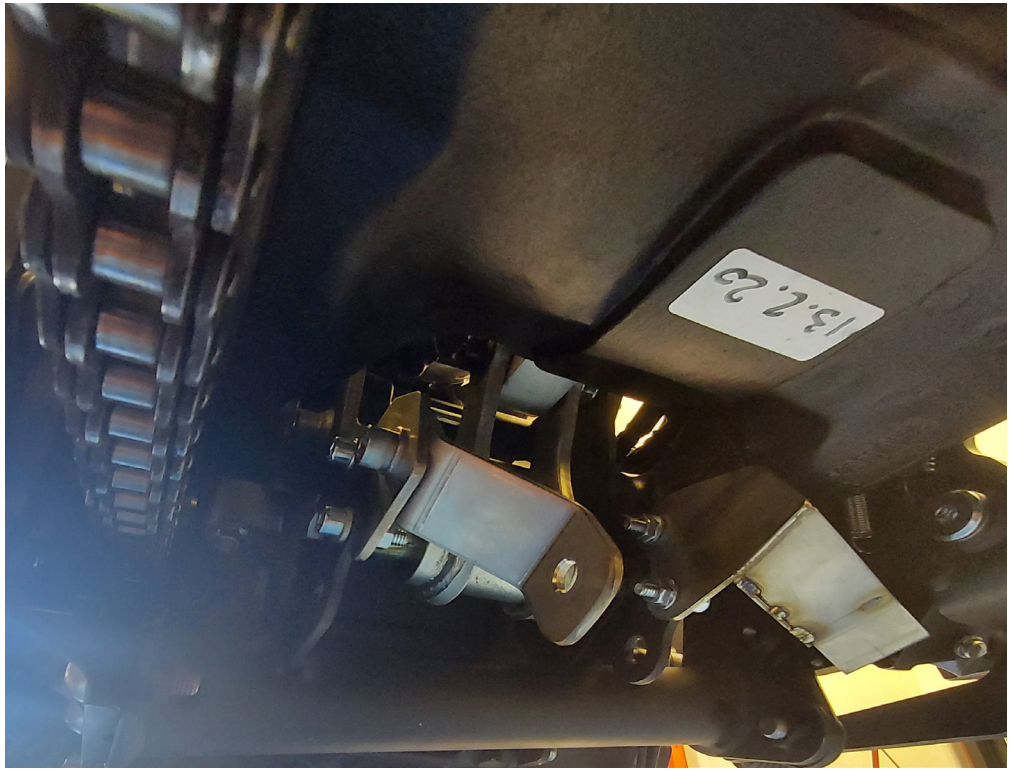

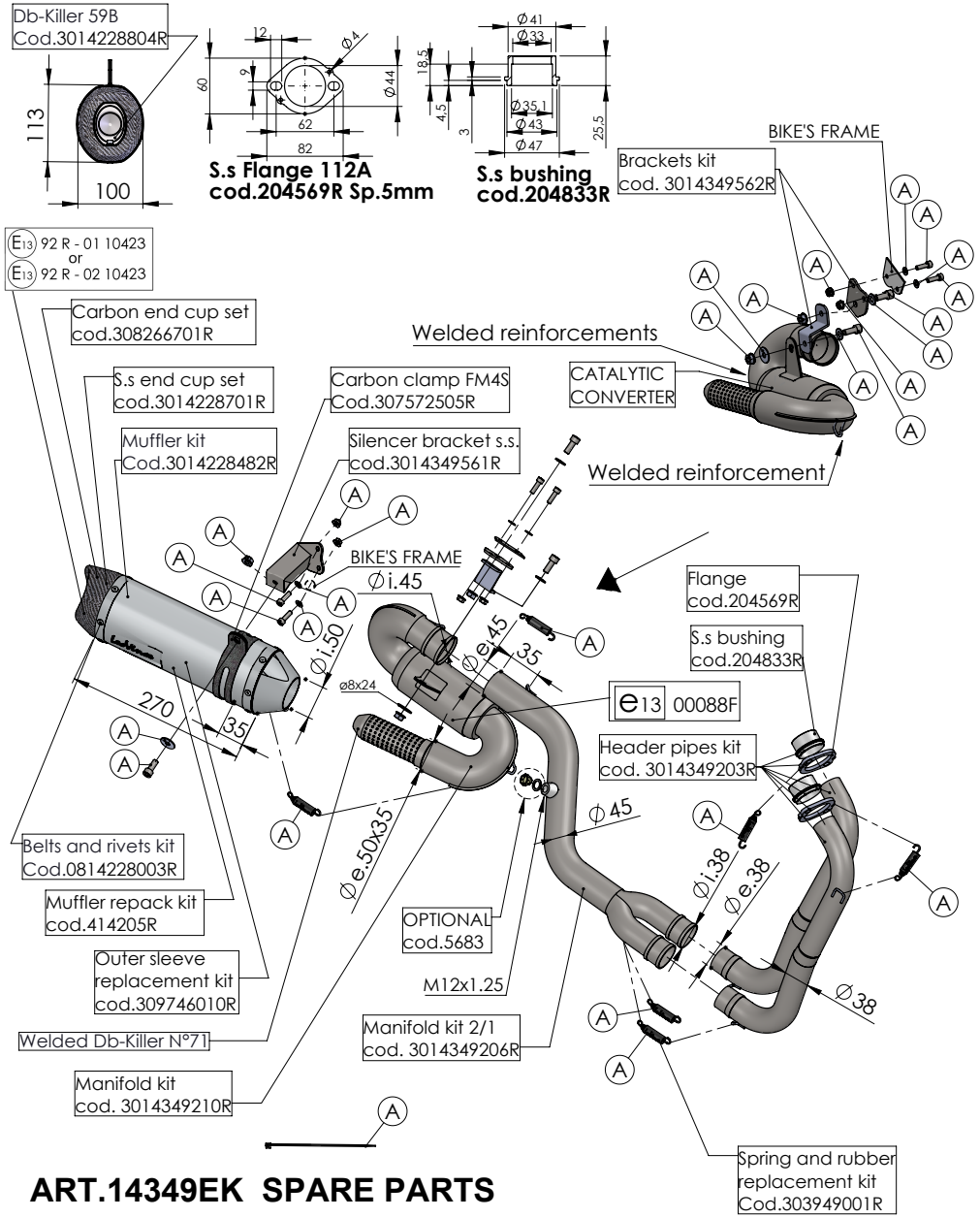

ART.14349EK SPARE PARTS

YAMAHA TRACER 7 / TRACER 7 GT

(Also fits 35 kW version) (Fits with original panniers) (Fits with orginal centre stand)

Ⓐ FITTING COD. 3014349601R

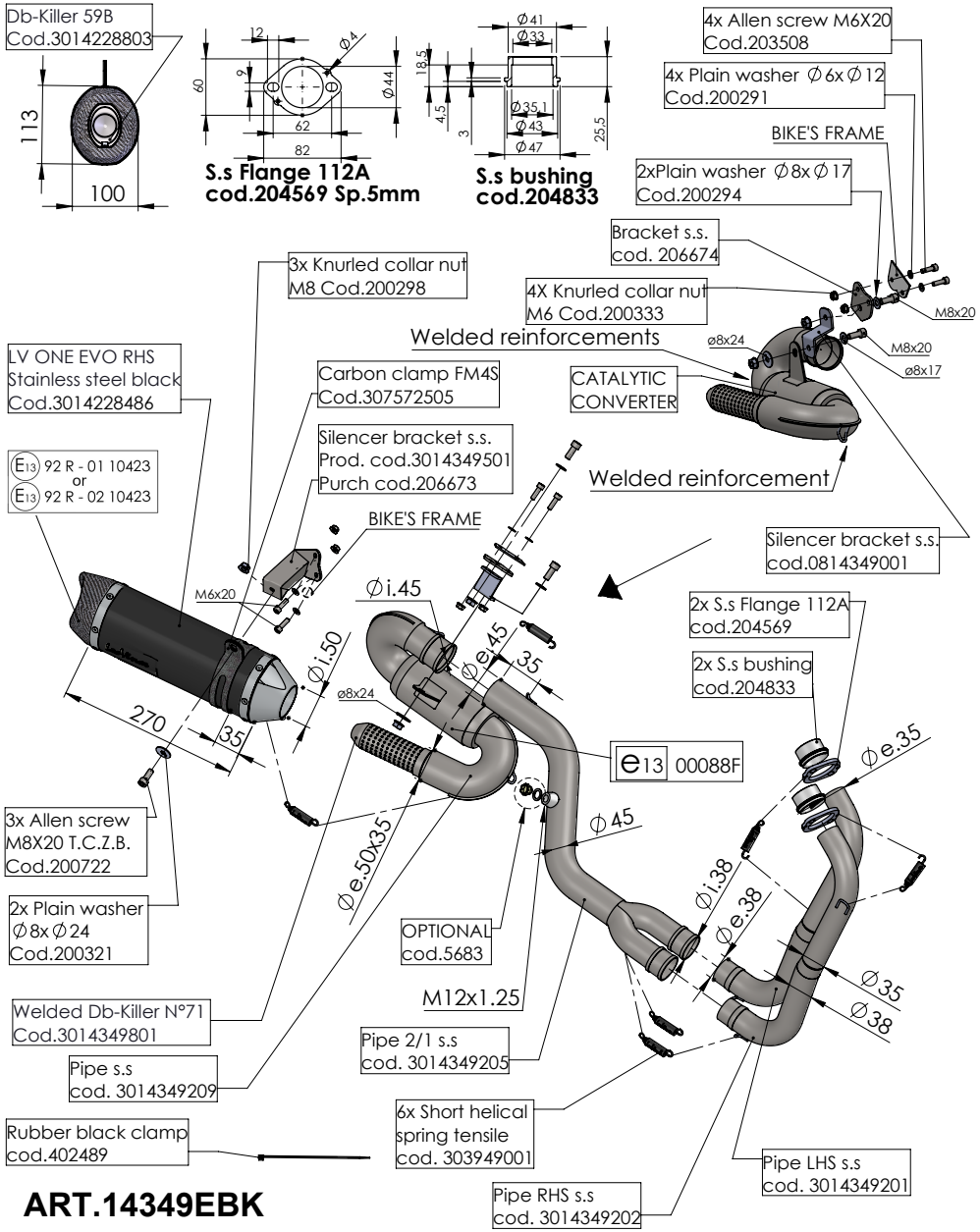

ART.14349EBK

YAMAHA TRACER 7 / TRACER 7 GT

(Also fits 35 kW version) (Fits with original panniers) (Fits with orginal centre stand)

SLIP-ON - LV ONE EVO - STAINLESS STEEL - APPROVED

PHOTO 4

COD. 206674

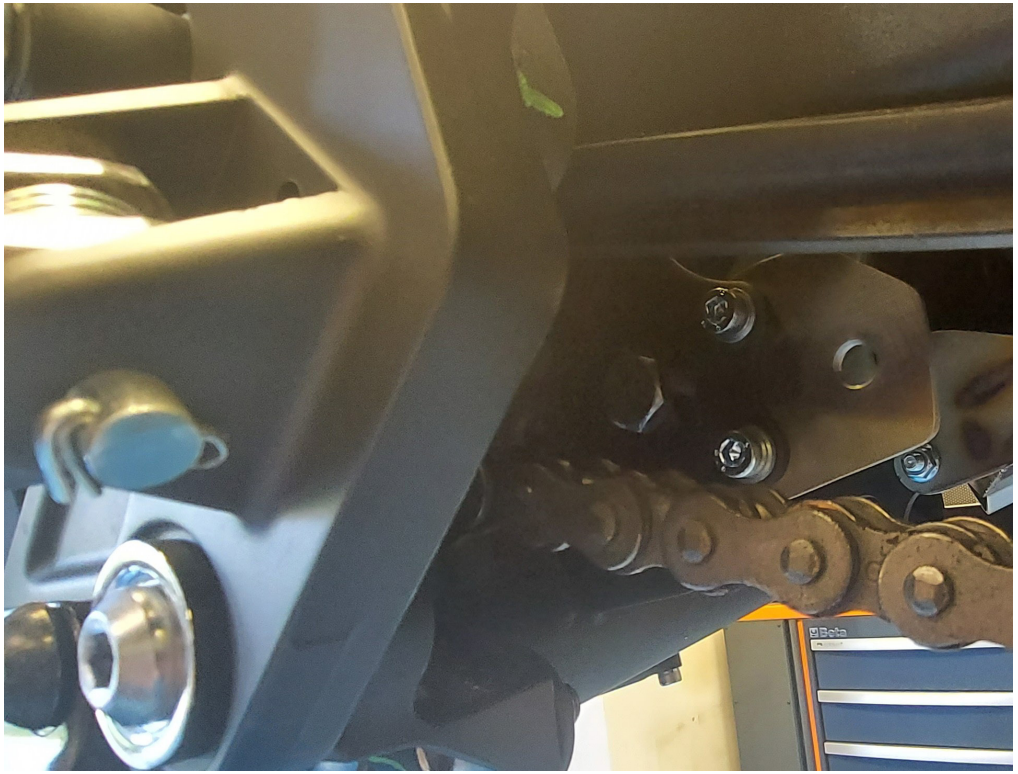

PHOTO 3

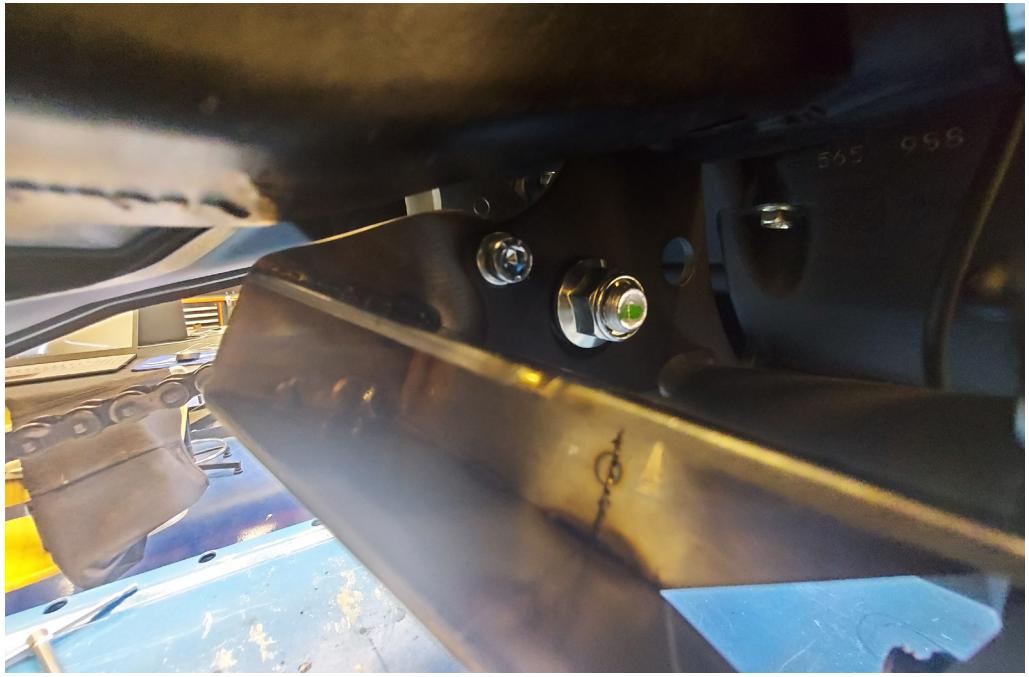

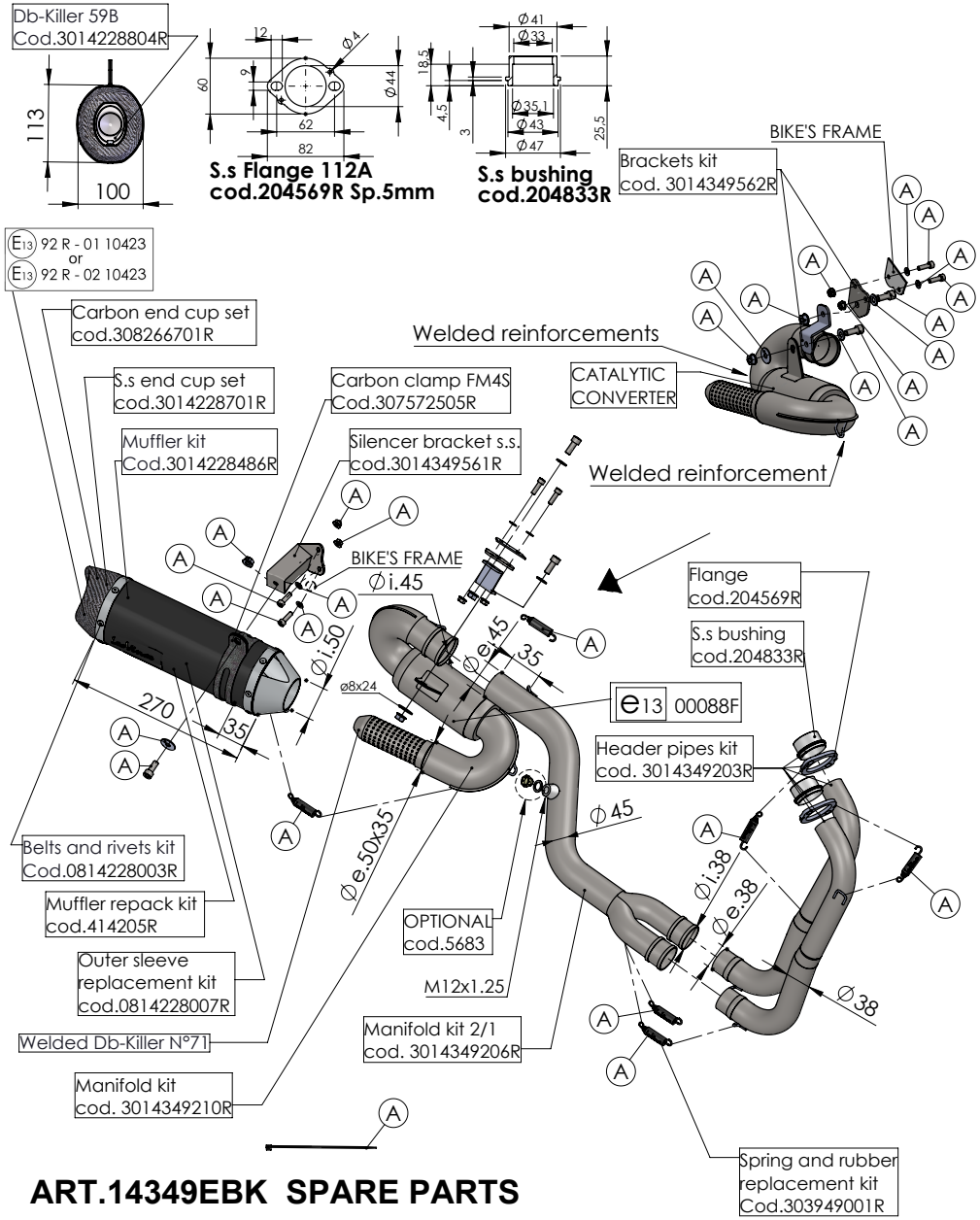

ART.14349EBK SPARE PARTS

YAMAHA TRACER 7 / TRACER 7 GT

(Also fits 35 kW version) (Fits with original panniers) (Fits with orginal centre stand)

(A) FITTING COD. 3014349601R

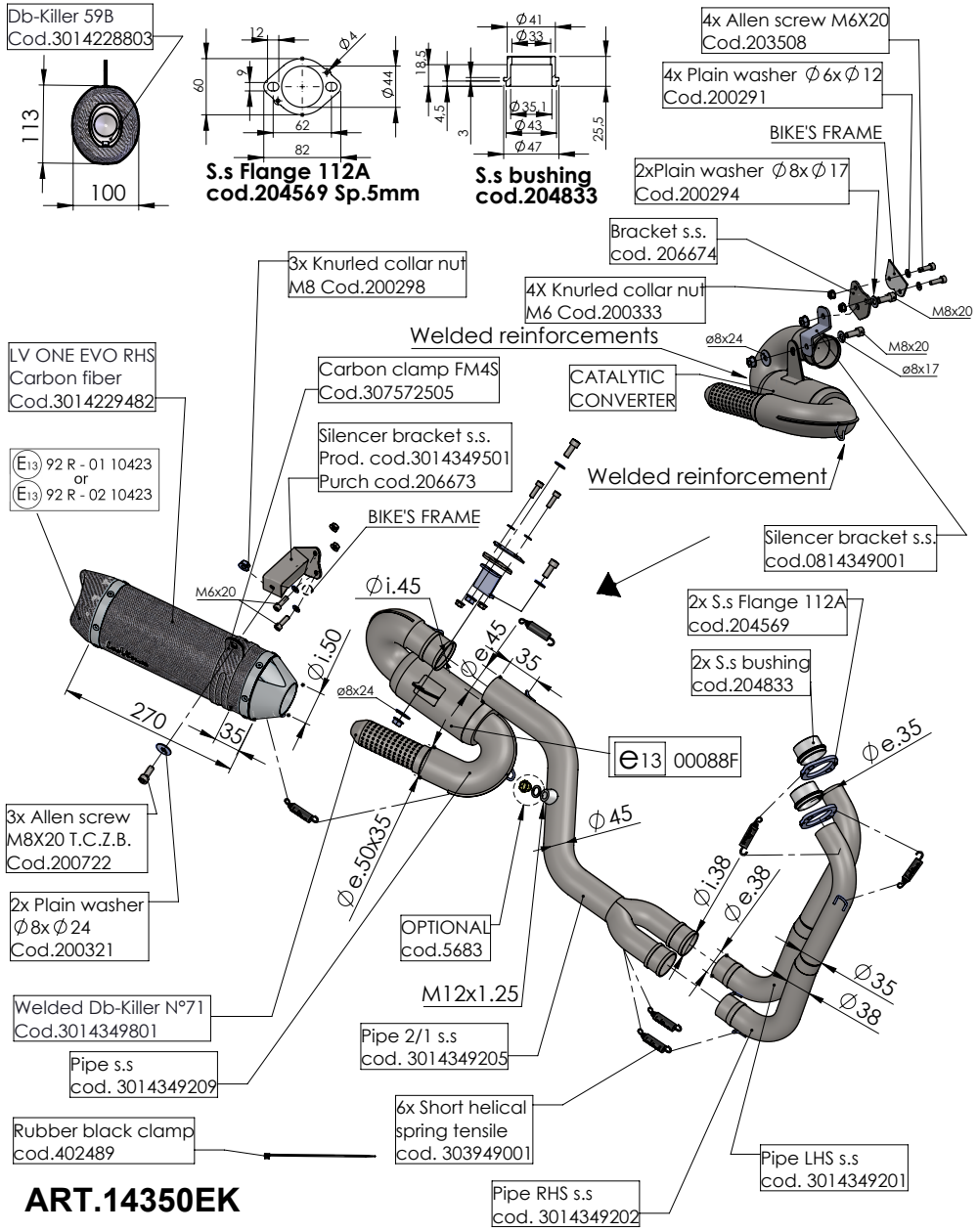

ART.14350EK

YAMAHA TRACER 7 / TRACER 7 GT

(Also fits 35 kW version) (Fits with original panniers) (Fits with orginal centre stand)

SLIP-ON - LV ONE EVO - STAINLESS STEEL - APPROVED

PHOTO 2

PHOTO 1

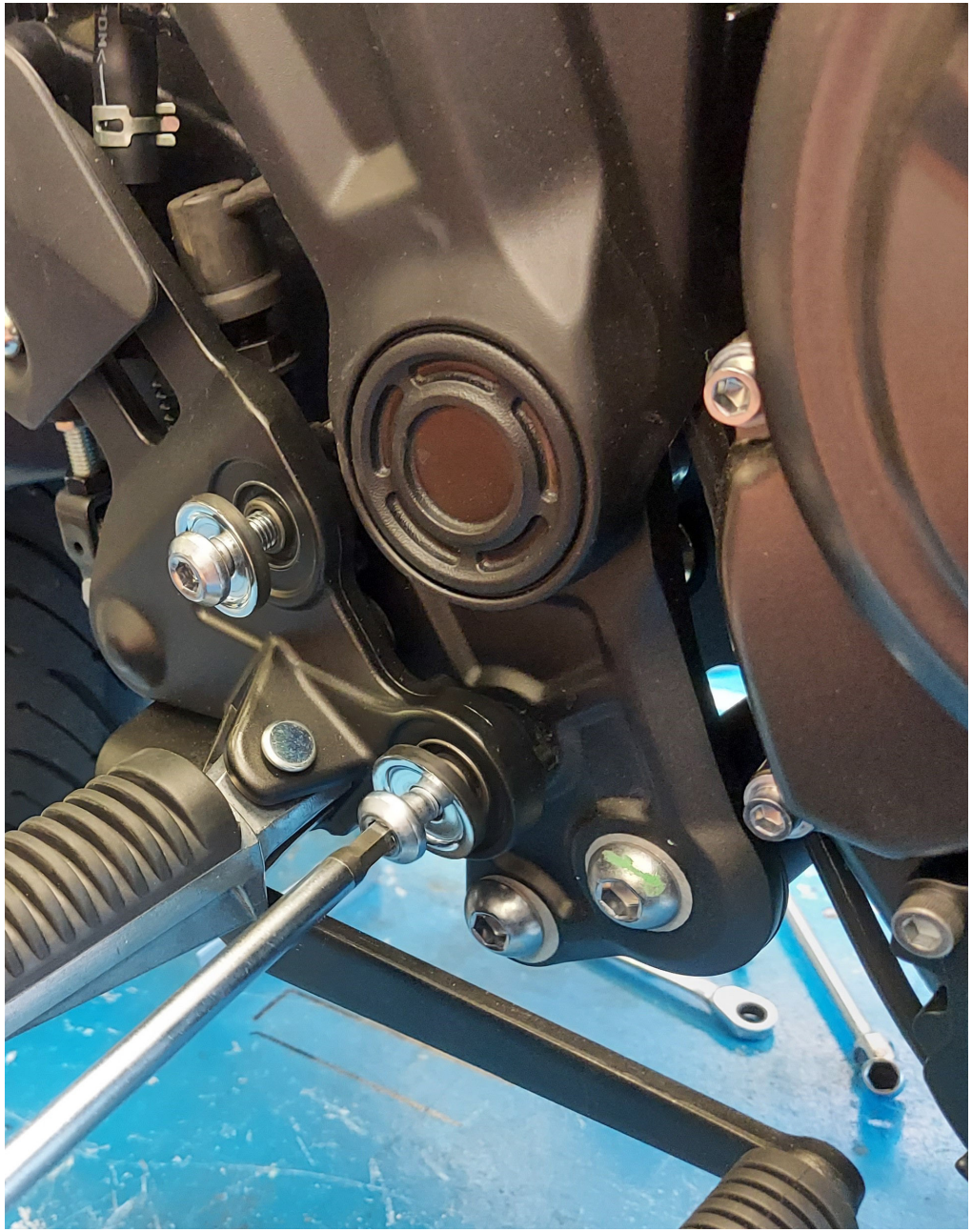

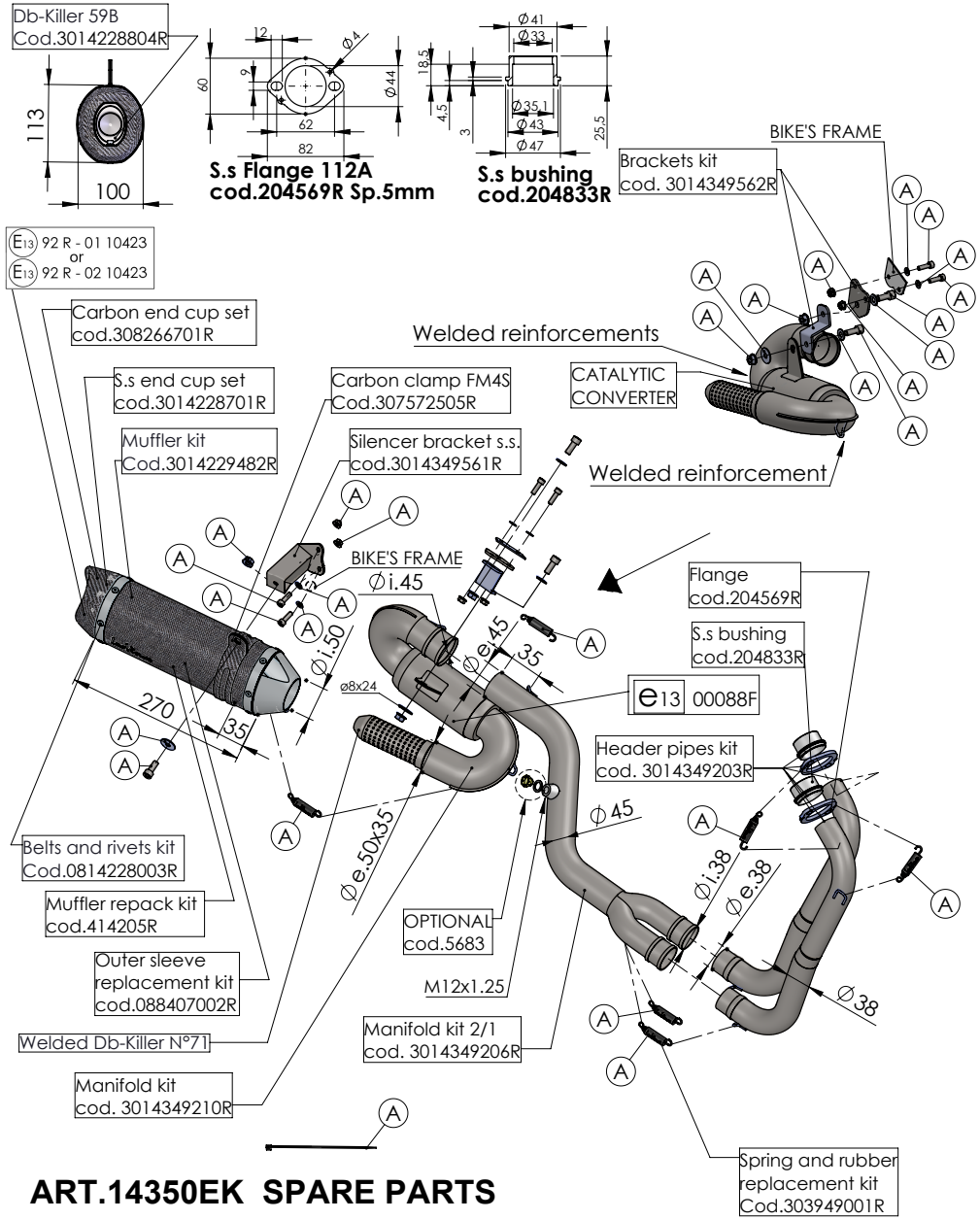

ART.14350EK SPARE PARTS

YAMAHA TRACER 7 / TRACER 7 GT

(Also fits 35 kW version) (Fits with original panniers) (Fits with orginal centre stand)

Ⓐ FITTING COD. 3014349601R

I

ISTRUZIONI DI MONTAGGIO

LISTA DEI COMPONENTI FORNITI:
Fare riferimento alla distinta componenti ed al disegno del prodotto presenti in questo libretto.

ATTENZIONE:
prima di effettuare qualsiasi operazione accertarsi che la temperatura superficiale del blocco motore e dell'impianto di scarico sia tale da non procurare danni all'operatore e/o alle parti non resistenti al calore (carene, tubazioni, guaine ecc.).

INSTALLAZIONE:

1. Smontare tutto l'impianto di scarico originale.
Scollegare la sonda Lambda dall'impianto di scarico originale.

2 Asportare la pedana pilota destra con tutto il suo supporto (foto 1)

3 Rimuovere le viti M6 originali (foto 2) ed asportare definitivamente i due supporti visibili nella foto.

4.Montare la staffa destra tramite la minuteria in dotazione (foto 3)

5.Fissare la staffa codice 206674 al telaio, successivamente, montare la staffa codice 0814349001 sulla staffa codice 206674 precedentemente installata (foto 4, foto 5)

6 Inserire le boccole nelle loro sedi sui cilindri, calzare la flangia nella posizione corretta interponendo la guarnizione/boccola di grafite quando presente, avendo cura di non serrare completamente i due dadi sui prigionieri, in modo da ottenere un corretto posizionamento e di poter sfruttare i giochi esistenti tra la flangia ed i prigionieri del cilindro.

7. Calzare i collettori primari nelle boccole precedentemente montate, verificare il loro corretto orientamento e fissarli alle flange con le molle in dotazione.

8. Inserire i collettori secondari nei collettori primari precedentemente montati e fissarli con le molle in dotazione.

9 Collegare la sonda Lambda allo scarico "LeoVince", avvitando l'attacco nell'apposito punto e fissarli in un punto in cui non interferiscano con parti calde della moto. (Foto 6)

10. Introducir el colector final en los colectores secundarios montados precedentemente y vincularlo con los muelles en dotación. Fijar el soporte del colector final al soporte 0814349001 previamente instalado utilizando los tornillos y pernos suministrados (foto 7).

11. Introducir el silenciador en el colector comprobar la correcta orientación y vincularlo con el muelle restante en dotación. Montar los separadores, las arandelas y los estribos de soporte (cuando están presentes) tal como se indica en el diseño y apretar todo con los bulones apropiados.

12. Calzar la abrazadera en el silenciador; montar los separadores, las arandelas y los estribos de soporte (cuando están presentes) tal como se indica en el diseño. Proceder luego al apretado de todos los tornillos empezando por la unión sobre el cilindro.

13. Si el montaje se ha efectuado correctamente, los espacios ocupados por los colectores no deberán interferir con piezas del motor (radiador, base, carenas, etc.).

ADVERTENCIA: Durante los primeros Km. de empleo, el silenciador del escape sufrirá unos asentamientos y es posible que se comprueben mínimos escapes de gas. Después de un recorrido de aproximadamente 100 km. es necesario efectuar un control del apretado de todos los tornillos.

REGLAJE: La puesta a punto de este silenciador ha sido efectuada en la Fabrica Leovince sobre un banco de pruebas electrónico, con un vehículo en perfecto estado de uso y regulaciones standard.

MANTENIMIENTO: Verificar periódicamente las uniones del silenciador y todos los elementos que puedan deteriorarse con el uso (material fonoabsorbente, guarniciónes y otras piezas en goma) y substituirlas periódicamente.Para la limpieza del silenciador se puede utilizar gasolina, gasóleo y alcohol. No se puede utilizar solventes de ningún tipo. Un eventual cambio del color del silenciador es normal con el uso y depende de la naturaleza de los materiales y del calor.

ESTÁ TERMINANTEMENTE PROHIBIDA cualquier modificación y/o manipulación del silenciador de escape; en caso de realizarse, Belgrove Sp. z o.o. declina cualquier responsabilidad que pueda derivar de vicios, defectos y mal funcionamiento del producto manipulado y/o modificado.

Aconsejamos de efectuar el montaje cam el ayudo de un expecialista

E

INSTRUCCIONES DE MONTAJE

LISTA DE COMPONENTES SUMINISTRADOS:

Comprobar la lista de componentes con el dibujo del producto presente en este manual.

PRECAUCIONES:

Antes de efectuar cualquier operación, hay que asegurarse de que la temperatura superficial del silenciador del escape no pueda causar daños al operario y/o a las piezas que no resisten el calor (carenas, tuberías, vainas etc.).

MONTAJE:

1. Desconectar la sonda Lambda del silenciador del escape original.
Desmontar todo el silenciador del escape original.

2. Extraer el estribo derecho del piloto con todo su soporte

3. Quitar los tornillos M6 originales (foto 2) y retirar definitivamente los dos soportes visibles en la foto.

4.Montar el soporte derecho con los tornillos y pernos suministrados (foto 3).

5. Fijar el soporte 206674 al bastidor y, a continuación, montar el soporte 0814349001 en el soporte 206674 previamente instalado (foto 4, foto 5).

6 Calzar luego los colectores en sus asiento en los cilindros, calzar las bridas en la posición correcta (interponiendo la guarnición/casquillo de grafito cuando presente), con la precaución de no apretar completamente las dos tuercas sobre los pernos prisioneros, para obtener así un correcto posicionamiento y poder aprovechar los juegos existentes entre la brida y los pernos prisioneros del cilindro.

7. Introducir los colectores secundarios en los colectores primarios montados precedentemente y fijarlos con los muelles en dotación.

8. Introducir los colectores secundarios en los colectores primarios montados precedentemente y fijarlos con los muelles en dotación.

9. Conectar la sonda Lambda al silenciador del escape “LeoVince”, atornillando la unión en el correspondiente punto (foto 6).

10. Inserire il collettore finale nei collettori secondari precedentemente montati e vincolarlo con le molle in dotazione. Fissare la staffa del collettore finale alla staffa codice 0814349001 precedentemente montata utilizzando la minuteria in dotazione (foto 7).

11. Inserire il silenziatore Leovince sul rispettivo collettore e dopo aver verificato il corretto allineamento degli occhielli delle molle e del bocchettone posteriore (uscita dei gas di scarico), vincolare le due parti con la molla in dotazione.

12. Calzare la fascetta sul silenziatore; montare distanziali, rondelle e staffe di supporto (quando presenti) come indicato a disegno e serrare il tutto con l’apposita bulloneria.

13. Se il montaggio è effettuato correttamente, gli ingombri dei collettori non devono interferire con parti del motore (radiatore, basamento, carene ecc.).

NOTA BENE:

durante i primi km di utilizzo l’impianto di scarico, subirà degli assestamenti ed è possibile che si verifichino minime fughe di gas. Dopo una percorrenza di circa 100 km è necessario effettuare un controllo del serraggio di tutta la bulloneria.

REGOLAZIONE:

la messa a punto di questo silenziatore è stata effettuata nello stabilimento Leovince su banco di prova elettronico con un veicolo in perfetto stato di utilizzo e regolazioni standard.

MANUTENZIONE:

verificare periodicamente gli attacchi del silenziatore e tutti gli elementi che possono deteriorarsi con l’uso (materiale fonoassorbente, guarnizioni e altre parti in gomma) e provvedere alla loro periodica sostituzione. Per la pulizia del silenziatore é possibile utilizzare benzina, gasolio ed alcool. Non possono essere usati solventi di alcun tipo. Un eventuale cambiamento del colore del silenziatore è dato da un utilizzo normale e dipende dalla natura dei materiali e dal calore.

E’ VIETATA ogni modifica o manomissione del silenziatore di scarico; qualora eseguita, la Belgrove Sp. z o.o. declina ogni responsabilità derivante da vizi, difetti e cattivo funzionamento del prodotto manomesso o modificato.

É consigliato per il montaggio l’ausilio di personale specializzato

GB

FITTING INSTRUCTION

LIST OF SUPPLIED PARTS:

Refer to the list of components and the product drawing included in this booklet.

WARNING:

before carrying out any work on the exhaust, check that its surface has cooled so that it will not damage components, which are not heat-resistant (such as fairing, hoses, rubber sleeves, etc.), or the operator.

INSTALLATION:

1. Disconnect the Lambda probe from the original exhaust system.
Remove the entire original exhaust system.

2. Remove the driver's R.H. footboard complete with its support (photo 1).

3. Permanently remove the two support brackets visible in the photo by removing the original M6 screws (photo 2).

4. Assemble the right side bracket using the supplied screws and nuts (photo 3)

5. Attach and fasten the bracket code 206674 to the frame, and then mount the bracket code 0814349001 onto that previously installed code 206674
(photo 4, photo 5).

6. Put the bushings into their seat on the cylinders, fit the flanges to the right position, Partially tighten the two nuts on the mounting studs to allow a degree of realignment. This is made possible by the clearance between the flange and the mounting studs on the power unit.

7. Fit the primary manifolds into the previously mounted bushings, check their orientation is correct and then secure them to the flanges with the supplied springs.

8. Insert the secondary manifolds into the previously assembled primary manifolds and secure them with the supplied springs.

9. Die Lambda-Sonde an der dafür vorgesehenen Position an die "LeoVince"-Auspuffanlage anschließen (siehe Foto 6).

10.Das Endauspuffrohr in die zuvor montierten Primär-Auspuffkrümmer einsetzen und es durch die beigefügten Federn befestigen. Befestigen Sie den Halter des Verbindungsrohres an dem zuvor montierten Halter 0814349001, indem Sie die mitgelieferten Schrauben und Muttern verwenden (siehe Foto 7).

11 Den Schalldämpfer ins Endauspuffrohr einsetzen und ihn auf richtige Ausrichtung prüfen und durch die letzte beigefügte Feder befestigen.Montieren Sie die Abstandhalter, die Unterlegscheiben und die Stützbügel (falls vorhanden) und befestigen Sie alles mit den mitgelieferten Schrauben (siehe Zeichnung).

12 Setzen Sie die Schelle auf den Schalldämpfer; montieren Sie die Abstandhalter, Hitzeschild, die Unterlegscheiben und die Stützbügel (siehe Zeichnung). Anschließend alle Schrauben gleichmäßig anziehen, wobei am Zylinderanschluß begonnen wird.

13. Bei ordnungsgemäßer Montage, kommt der Auspuff nicht mit den Motorteilen in Berührung (Kühler, Motorblock, Gehäuse usw.).

ZUR BEACHTUNG:

Während der ersten gefahrenen km fährt sich die gesamte Auspuffanlage ein und es ist möglich, daß sich minimale Gasaustritte bemerkbar machen. Nach etwa 100 km Fahrt müssen alle Schrauben überprüft werden und ggf nachgezogen werden.

EINSTELLUNG:

Die Vergasereinstellung bei der Montage dieses Schalldämpfers wurde im Leovince-Werk auf einem elektronischen Prüfstand mit einem Fahrzeug in perfektem Benutzungszustand und mit der vom Werk vorgesehenen Regulierung vorgenommen.

WARTUNG: Bitte überprüfen Sie in regelmäßigen Abständen die Anschlüsse des Schalldämpfers und alle verschleißanfälligen Elemente (Schalldämmungsmaterial, Dicthungen u. andere Gummiteile) und die von Zeit zu Zeit austauschen. Zur Reinigung des Schalldämpfers Benzin, Gasöl oder Alkohol benutzen. Keine Lösemittel verwenden. Eine eventuelle Verfärbung des Schalldämpfers kann beim normalen Gebrauch auftreten und ist kein Grund zur Reklamation

VERBOTEN IST jegliche Veränderung bzw. Eingriffe am Auspuff-Schalldämpfer: bei Zuwiderhandlung lehnt Belgrove Sp. z o.o. jegliche Verantwortung infolge von Schäden, Defekten und mangelnder Funktionsfähigkeit des veränderten Produktes ab.

Wir empfehlen, dass die montage mit der hilfe von spezialisten durchgeführt wird

D

MONTAGEANLEITUNGEN

BESTANDTEILE-LISTE:

Maßgeblich ist die in diesem Heft enthaltene Komponentenliste und die Zeichnung des Produktes.

VORSICHTSMASSNAHMEN:

Bitte vergewissern Sie sich vor jeder Benutzung , daß die Oberflächentemperatur der Auspuffanlage keine Gefahr für den Benutzer bzw. für die nicht hitzebeständigen Teile (Verkleidungen, Leitungen, Ummantelungen usw.) darstellt.

MONTAGE:

1.Lambda-Sonde von der Original-Auspuffanlage trennen.
Die komplette Original-Auspuffanlage abmontieren.

2.Das rechte Fußbrett mit der gesamten Halterung abmontieren (siehe Foto 1).
3. Die beiden auf dem Foto gezeigten Träger dauerhaft demontieren, in dem die beiden originalen M6 Schrauben entfernt werden (siehe Foto 2).

4. Montieren Sie die rechte Halterung, indem Sie die mitgelieferten Schrauben und Muttern verwenden (siehe Foto 3).

5. Montieren Sie die mit 206674 gekennzeichnete Halterung an das Fahrzeug. Danach wird die mit 0814349001 gekennzeichnete Halterung an die Halterung 206674 montiert (siehe Foto 4 und 5).

6. Die Buchsen in die dafür vorgesehenen Sitze an den Zylindern einsetzen, die Flanschen in die richtige Position setzen und dabei zunächst den Krümmer und den entsprechenden Flansch einsetzen (durch Zwischenlegen von Dichtung/Graphitbuchse falls vorhanden), wobei darauf zu achten ist, daß die beiden Muttern auf den Stiftschrauben nicht vollständig festgezogen werden, so daß eine korrekte Positionierung erzielt wird und das Spiel zwischen Flansch und Stiftschrauben des Zylinders genutzt werden kann.

7. Die Primär-Auspuffkrümmer (in die zuvor montierten Buchsen einsetzen, sie auf richtige Ausrichtung prüfen und durch die beigefügten Federn sie an den Flanschen befestigen.

8. Das Endauspuffrohr in die zuvor montierten Sekundär-Auspuffkrümmer einsetzen und es durch die beigefügten Federn befestigen.

9. Connect the Lambda probe to the “LeoVince” exhaust system, by tightening its connection to the proper position (photo 6).

10 Insert the final manifold into the previously assembled primary manifolds and secure it with the supplied springs. Fasten the tertiary collector bracket to the previously installed bracket code 0814349001 using the supplied screws and nuts (photo 7)

11. Insert the silencer to the manifold, verify its correct orientation and secure it with the remaining spring supplied. mount spacers, washers and brackets (if any) as shown on the drawing and then secure by tightening nuts and bolts.

12. Fit the clamp to the silencer; mount spacers, carbon cover, washers and brackets (if any) as shown on the drawing. Tighten up all the fasteners, starting with those on the mounting flange at the power unit.

13 If assembly has been correctly undertaken, the overall dimensions of the manifolds should not interfere with the engine parts (radiator, cylinder block, fairings, etc.).

IMPORTANT:

During the first km of running, the exhaust system needs breaking-in; therefore, slight gas leakage might occur. After approximately 100 Km, check all the fasteners.

ADJUSTEMENT:

This silencer has been developed by Leovince on an electronic dynamometer using a vehicle in perfect condition, and in standard trim

MAINTENANCE:

From time to time, check all the brackets and fasteners, which could be affected by use (sound-deadening material, seals and other rubber parts) and replace them periodically. The silencer may be cleaned using gasoline, diesel oil or alcohol. Absolutely avoid the use of any kind of solvent.It is normal for there to be some discolouration of the silencer, which is the result of heat and the nature of the materials used.

IT IS FORBIDDEN to modify silencers. Whatever form this may take,
Belgrove Sp. z o.o. declines any responsibility for defects, problems, or malfunction, arising from the use of any product which has been modified or tampered with.

We suggest the fitting to be made by professionals

F

NOTICE DE MONTAGE

LISTE DES PIECES FOURNIES:

Se référer à la liste des pièces et au croquis du produit inclus dans cette notice .

ATTENTION:

Avant d'effectuer toute opération, vérifier que le pot d'échappement est bien froid afin d'éviter toute brûlure et toute détérioration aux pièces (carénage, tubes, gaines, etc.).

MONTAGE:

1. débrancher la sonde Lambda de l'équipement d'échappement d'origine Démonter tout l'équipement d'échappement d'origine.

2. Retirer le repose-pied droit du pilote avec tout son support (photo 1).

3. Retirer les vis M6 d'origine (photo 2) et enlever définitivement les deux pattes de support visibles sur la photo.

4.Monter le support droit à l'aide des vis et boulons fournies (photo 3).

5. Fixer la patte de support 206674 au cadre, ensuite, monter la patte de support 0814349001 sur la patte de support 206674 précédemment installée (photo 4-5)

6. Insérer les bagues sur les sièges des cylindres, placer correctement les brides et en faisant attention à ne pas serrer complètement les deux écrous sur les goujons de façon à avoir un positionnement optimal, et à pouvoir exploiter les jeux existants entre la bride et les goujons du cylindre.

7. Emboîter ensuite les collecteurs primaires dans les bagues précédemment montées, vérifier leur orientation et les fixer sur les brides à l'aide des ressorts fournis.

8. Insérer les collecteurs secondaires dans les collecteurs primaires précédemment montés et les fixer à l'aide des ressorts fournis

9. Raccorder la sonde Lambda à l'équipement d'échappement "LeoVince", en vissant le raccord sur le point spécifique du collecteur (photo 6).

10. Insérer le collecteur final dans les collecteurs primaires précédemment montés et le fixer à l'aide des ressorts fournis. Fixer la patte de support du collecteur final au support 0814349001 précédemment installé en utilisant les vis et boulons fournies (photo 7).

11. Insérer le silencieux sur le collecteur final, vérifier son orientation et le fixer à l'aide du ressort restant. monter les entretoises, les rondelles et les étriers de support (lorsque prévus) selon le schéma, et serrer donc tout l'ensemble par la boulonnerie fournie.

12. Caler le collier sur le silencieux; monter les entretoises, Cache pare-chaleur, les rondelles et les étriers de support (lorsque prévus) selon le schéma. Serrer ensuite tous les boulons en commençant par la fixation sur le cylindre.

13. Si le montage a été correctement effectué, les dimensions des collecteurs ne doivent pas interférer avec toute partie du moteur (radiateur, carter cylindre, carènes, etc.).

IMPORTANT:

Pendant les premiers km d'utilisation, l'échappement se positionnera. Il est possible qu'il y ait de légères fuites de gaz. Un contrôle du serrage de tous les boulons doit être fait après 100 km.

REGLAGE:

La mise au point de ce silencieux est faite dans l'usine Leovince sur un banc d'essai électronique avec un véhicule en parfait état de marche et des réglages standards.

ENTRETIEN:

Vérifier périodiquement les fixations du silencieux et tous les éléments susceptibles de s'abîmer avec le temps (matériau de fonoabsorption, joint et autres piéces en caoutchouc) et les remplacer périodiquement.Pour le nettoyage du silencieux, on peut utiliser de l'essence, du gazole ou de l'alcool. Absolument éviter tout type de solvable solvant. Un éventuel changement de couleur du silencieux est dû à une utilisation normale et provient de la nature des matériaux et de la chaleur.

IL EST ABSOLUMENT INTERDIT de modifier le silencieux d'échappement; dans le cas contraire, Belgrove Sp. z o.o. décline toute responsabilité.

Nous conseillons d'effectuer le montage a l'aide personnel specialise